Z / ZP

RESTECH
CEA RESISTANCE WELDING DIVISION

SOUDEUSES PAR POINTS A BRAS PIVOTANTS AJUSTABLES EN LONGUER

Les soudeuses à résistance par points des séries Z et ZP modulables, robustes et d'un usage facile assurent le meilleur résultat de soudage pour tous les matériaux soudables. Grace à la possibilité de régler la longueur des bras sont la solution idéale pour toutes les applications de soudage par points. Les modèles Z sont fournis avec une commande par pédale mécanique et les modèles ZP sont fournis avec une commande par pédale pneumatique.

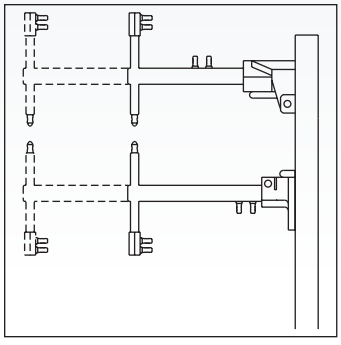

1~ AC DIGITAL 888

- Excellente soudabilité avec tous les métaux soudables
- Ajustement électronique du courant et du temps de soudage
- Le groupe SCR d'insertion synchronisée avec le changement de phase de courant de soudage élimine les transitions d'insertion
- Réduction de consommation
- Bras refroidis par eau
- Supports d'électrodes en cuivre refroidis par eau avec ajustement en hauteur
- Composants pneumatiques auto-lubrifiés afin d'éliminer les résidus d'huile et de sauvegarder l'environnement de toute contamination (ZP)
- Grande flexibilité grâce aux différentes configurations de travail possibles

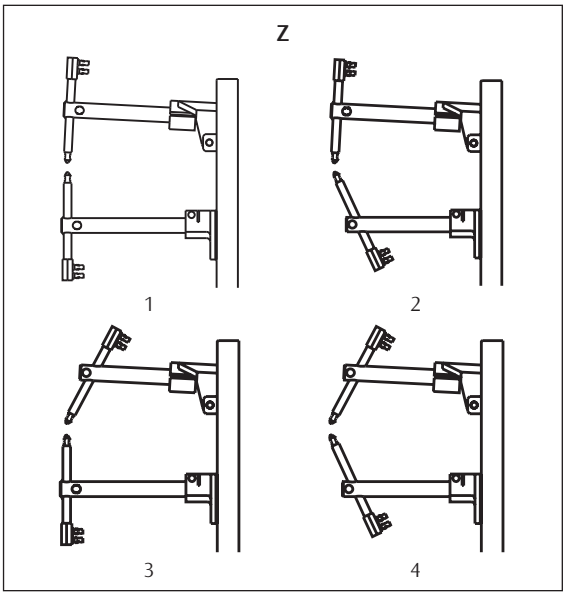

CONTRÔLE ÉLECTRONIQUE WS 402

- Réglage du temps de soudage par périodes
- Facilité de soudage simple ou répété
- Ajustement automatique de la fluctuation de la tension de l'alimentation
- Affichage des erreurs durant le cycle de soudage
- Interrupteur de soudage/non-soudage
- Alimentation électrovanne 24 V DC
- Identification automatique de la fréquence 50/60 Hz
- Alimentation contrôle 24 V CA
- Deux programmes de soudage (2 temps et 2 courants) sélectionnables par une pédale double (option)

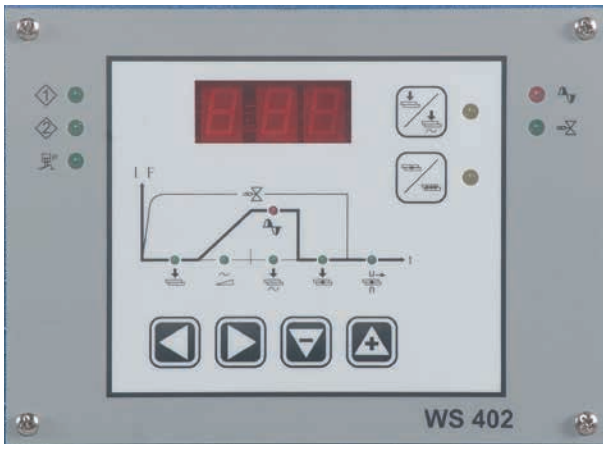

Z - ZP

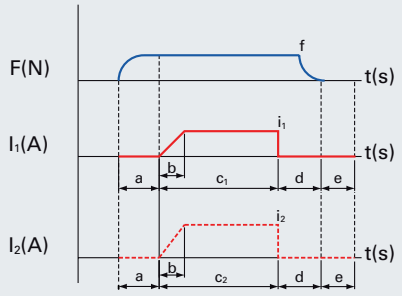

	FONCTIONS	WS 402
a	Temps d'accostage	•
	Contact de pression	•
b	Temps de montée du courant	•
c_1 - c_2*	Temps de soudage	•
i_1 - i_2*	Courant de soudage	•
d	Temps de maintien	•
e	Temps de pause	•

* i_2 - c_2 disponibles seulement avec les doubles pédale

- Réglage de la force de pression des électrodes par ressort et pour les ZP aussi par régulation pneumatique avec manomètre
- Ajustement aisé de l'écartement des électrodes sans déplacement des supports d'électrodes

Z-ZP AVEC BRAS INFERIEUR ENCHÂSSÉE

Bras inférieur avec électrode enchâssée et long support d'électrode pour le bras supérieur.

Z - ZP OPTIONNEL

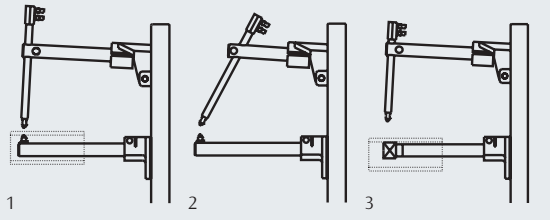

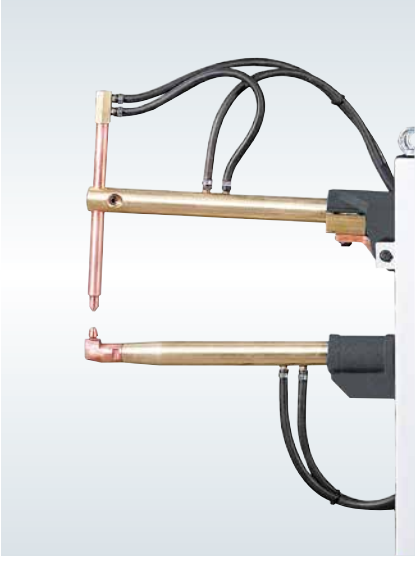

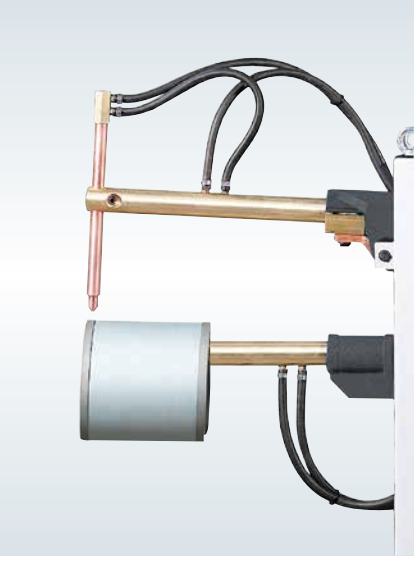

ACCESSOIRES

- Unité de refroidissement IR 14 (uniquement pour series Z et ZP 18 -28)
- Électrodes spéciaux (suivant la demande)
- Jeu pointes à pipe avec électrodes saillie 65 mm
- Porte-électrodes long
- Jeu porte-couteaux avec couteaux 100mm
- Possibilité d' une pédale double: pression et soudage uniquement après contrôle de la position de la pièce à travailler
- Possibilité de deux pédales pour une sélection et l'utilisation rapide de deux programmes de soudage

Z - ZP			Z 18 ZP 18	Z 28 ZP 28
A	MIN.	mm	250	250
	MAX.	mm	600	600
B		mm	215	215
C		mm	135	135
		Ø mm	40	40
		Ø mm	21	21
		Ø mm	16	16
			10%	10%

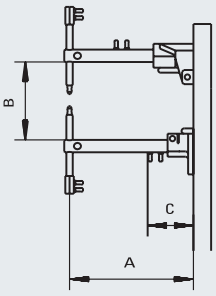

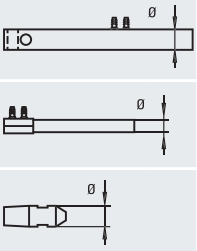

			Z 18 ZP 18	Z 28 ZP 28
L1		mm	492	492
Ø1	Min	mm	60	60
L2		mm	570	570
Ø2	Min	mm	85	85

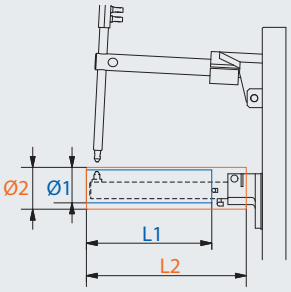

DONNEES TECHNIQUES		Z 18 ZP 18	Z 28 ZP 28
Alimentation monophasée 50/60 Hz	V	400	400
Puissance nominale à 50 %	kVA	15	25
Puissance maximum de soudage	kVA	23	41,6
Puissance installée	kVA	11	14
Section des câbles d'alimentation	mm2	10	10
Fusibles (action lente)	A	32	40
Tension secondaire à vide	V	2,6	3,5
Courant secondaire de court-circuit	kA	10,2	13,8
Courant maximum de soudage	kA	8,2	11
Force max. sur les électrodes (6 bar)	daN	300	300
Consommation d'eau 300 kPa (3 bar)	l/min	3,8	3,8
Dimensions	↗ mm	760	760
	→ mm	330	330
	↑ mm	1200	1200
Poids	kg	104	118

Autres voltages sur demande - Les caracteristiques techniques peuvent etre changes sans aucun preavis

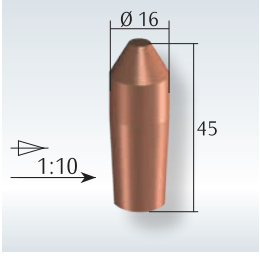

Électrode standard

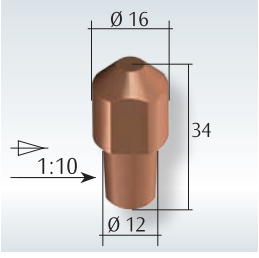

Électrode pour Bras inférieur avec électrode enchâssée

ISO 9001: 2008